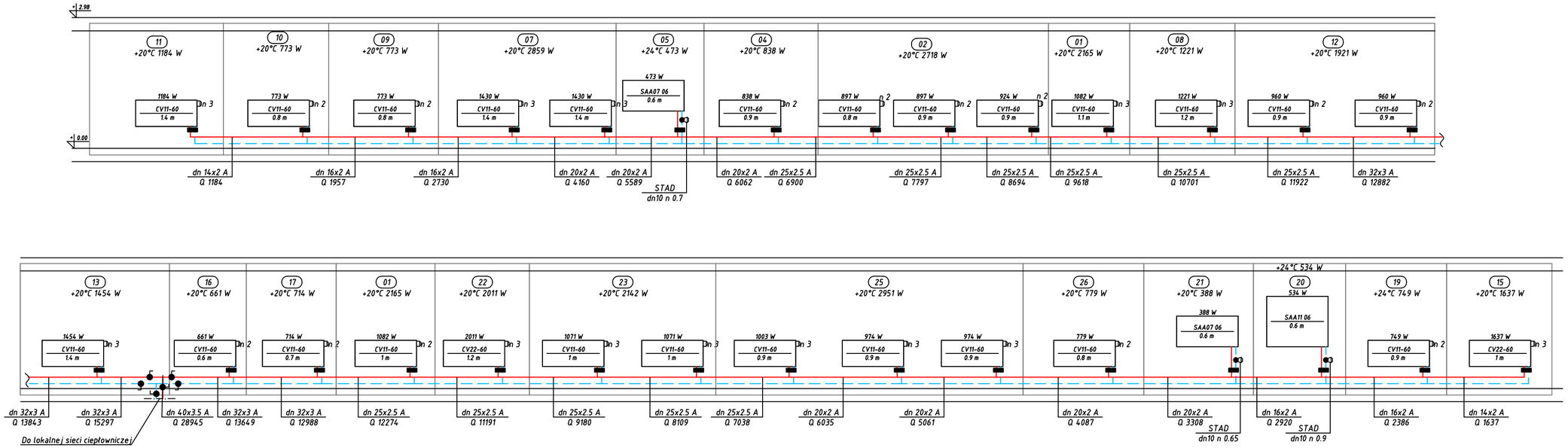

Legenda:

- Przewód zasilający instalacji c.o.
- Przewód powrotny instalacji c.o.
- Grzejnik stalowy płytowy zaworowy
  Grzejnik konwektorowy stojący
- Grzejnik łazienkowy
- Zawór kulowy odcinający
- Regulator różnicy ciśnień
- Zawór równoważący
- L.01.03 / Tz=24C / Qg = 2220[W] — Numer pomieszczenia / Temperatura wewnętrzna / Moc grzewcza

TEMAT OPRACOWANIA:
TERMOMODERNIZACJA BUDYNKU SOCJALNO-BIUROWEGO OCZYSZCZALNI ŚCIEKÓW W MAKOWIE MAZOWIECKIM

ADRES INWESTYCJI:
DZ. NR EW. 2024/1 MAKÓW MAZOWIECKI

INWESTOR: MPUK SP. Z O.O.
UL. PRZEMYSŁOWA 5, 06-200 MAKÓW MAZOWIECKI

JEDNOSTKA PROJEKTOWA:
MAKPROJEKT ARTUR JAWORSKI
MICKIEWICZA 21/7,
06-200 MAKÓW MAZOWIECKI
TEl. 501 605 614
biuro@mak-projekt.pl

FUNKCJA	IMIĘ I NAZWISKO	NR. UPR.	PODPIS
PROJEKTOWAŁ	MGR INŻ. PIOTR JAWORSKI	MAZ/0013/PWBS/19	
OPRACOWAŁ	MGR INŻ. KATARZYNA WALKIEWICZ		

TREŚĆ RYSUNKU	ROZWINIĘCIE INSTALACJI CENTRALNEGO OGRZEWANIA	SKALA -
DATA OPRACOWANIA		03.2020
BRANŻA S	NR RYSUNKU PB-S-02	STRONA